SCALDABAGNO A GAS 80 LT

Chaffoteaux

- Caldaia smaltata
- Anodo di magnesio
- Sistema di accensione piezoelettrico
- Predisposto per gas metano trasformabile gpl (kit ugelli incluso)
- Funzionamento senza collegamenti elettrici
- Funzionamento anche a pressioni idriche minime
- Valvola con tripla sicurezza

CAMERA APERTA tiraggio naturale		80 V CA
Capacità	l	77
Potenza termica	W	5200
Potenza utile	w	4400
Tempo di riscald. (ΔT= 45° C)	h,min	1,0
Acqua a 40° C in un prelievo	l	178
Acqua in continuo a 40° C	l/h	144
Acqua nella prima ora a 40° C	l	322
Consumo metano*	m^3/h	0,550
Consumo gas liquido*	Kg/h	0,410
Pressione max d'esercizio	bar	8
Peso netto	Kg	31

* In condizioni standard: 15° C, 1013 mbar

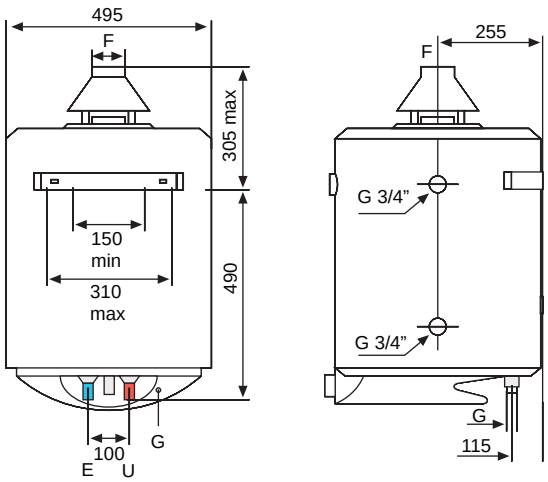

E Entrata acqua fredda G 3/4"
U Uscita acqua calda G 3/4"
G Ingresso gas G 1/2"
E Accensione elettrica
(con pila da 230 V)
F Scarico fumi Ø 81mm