DISSIPATORE

CAMERA DI TRITURAZIONE

- Formata da elementi in acciaio inox studiati appositamente per lavorare in acqua
- Lame per triturare i rifiuti poste lateralmente al suo interno per aumentare la sicurezza
- Tutti i componenti plastici sono dotati di ioni d'argento, grazie ai quali viene generato un sistema antibatterico fondamentale per l'eliminazione degli odori
- Peso inferiore
- Alimentazione a corrente dirett (DC Motor)

INSTALLAZIONE

- Pratica e veloce
- Installabile sia su piletta tonda che quadrata
- Installabile anche su lavelli monovasca, eventulementeanche con lavastoviglie collegata allostesso sifone

SICUREZZA

- Blocco termico, evita il surriscaldamento mandando automaticamente il dissipatore in protezione
- Safety System, sistema reset di sicurezza
- Filtro EMC, filtro utile a limitare danni di tipo elettromagnetici
- Anti blocco, testato per evitare inceppatumenti e bloccaggi

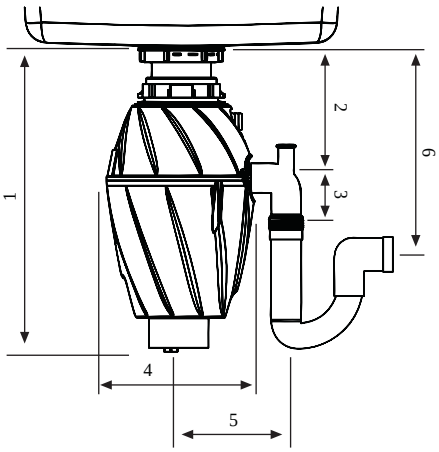

MODELLO	PESO	1	2	3	4	5	6
TDM00750	4,5	420	185	70	205	140	255

i pesi sono stati presi senza il gomito di scarico e senza la "sink flange"

La PROTEZIONE ANTIBATTERICA dei nostri dissipatori, inibisce la crescita di microrganismi e favorisce l'eliminazione di batteri causati da cattivi odori, portando così igiene e pulizia in famiglia.

POTENZA WATT 500 - TENSIONE VAC 220/240 - ASSORBIMENTO (AMPERE) 2,5 - R/MIN. 2800
PESO (Kg) VAC 4,5 - CAPACITÀ 860 ML